Электропривод реверсивный для управления клапанами дымоудаления

LAB R-BLE24

Электропривод реверсивный для управления клапанами дымоудаления

- **Крутящий момент** 15 Нм
- **Номинальное напряжение** 24 В~/=
- **Два встроенных микропереключателя**
- **Передающее звено** 12x12 мм

Технические характеристики

Электрические параметры	Напряжение питания	24 В ~ 50/60 Гц; 24 В=
	Диапазон номинального напряжения	19,2…28,8 В~ / 21,6 …28,8 В=
	Расчетная мощность	6 ВА
	Потребляемая мощность: во время вращения в состоянии покоя	 5,8 Вт 0,27 Вт
	Соединение: питание вспомогательные переключатели	 1 м, 3 x 0,75 мм² 1 м, 6 x 0,75 мм²
	Вспомогательные переключатели: точки переключения точность сигнализации	2 однополюсных с двойным переключением 1 мА…3 А, 5 В=, 250 В ~ <5° … > 80° ± 2°
Функциональные данные	Крутящий момент:	15 Нм
	Направление вращения	Выбирается установкой привода L (лево) / R (право)
	Угол поворота	95°
	Ручное управление	Есть
	Передающее звено	12 x 12 мм (Возможно 10 мм с адаптером)
	Индикация положения	Механический указатель
	Время поворота:	<30 с
	Уровень шума	Не более 55 дБ
Безопасность	Класс защиты	III (для низких напряжений)
	Степень защиты корпуса	IP54
	Температура окружающей среды нормальная работа	–30 … +50 °C
	Температура хранения	–40 … +80 °C
	Техническое обслуживание	Не требуется
Габариты и масса	Габаритные размеры	Указаны на следующей странице
	Масса	1600 г

Схема подключения

Примечание

- Подключение через изолирующий трансформатор.
- Возможно параллельное подключение других электроприводов с учетом мощностей

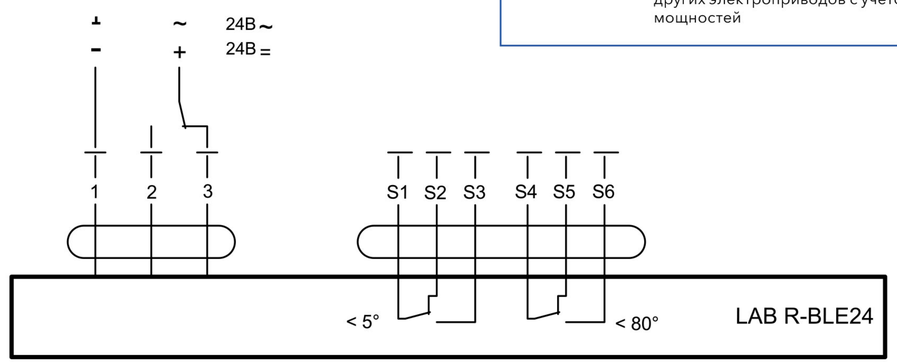
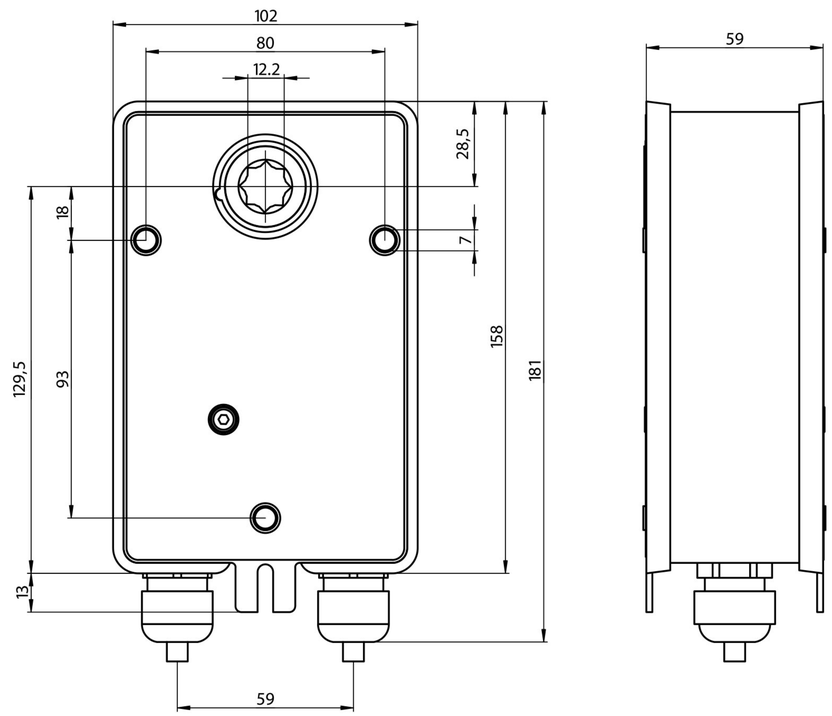
Габаритные размеры