Электропривод реверсивный для управления клапанами дымоудаления

# LAB R-BNE230

**Электропривод реверсивный для управления клапанами дымоудаления**

- **Крутящий момент** 8 Нм
- **Номинальное напряжение** 230 В~ 50/60 Hz
- **Два встроенных микропереключателя**
- **Передающее звено** 12x12 мм

## Технические характеристики

| | | |
|---|---|---|
| **Электрические параметры** | Напряжение питания | 230 В ~ 50/60 Гц |
| | Диапазон номинального напряжения | 198…264 В ~ |
| | Расчетная мощность | 6 ВА |
| | Потребляемая мощность:<br>во время вращения<br>в состоянии покоя | <br>5,06 Вт<br>0,86 Вт |
| | Соединение:<br>питание<br>вспомогательные переключатели | <br>1 м, 3 x 0,75 мм²<br>1 м, 6 x 0,75 мм² |
| | Вспомогательные переключатели:<br><br>точки переключения<br>точность сигнализации | 2 однополюсных с двойным переключением<br>1 мА…3 А, 5 В=, 250 В ~<br><5° … > 80°<br>± 2° |
| **Функциональные данные** | Крутящий момент: | 8 Нм |
| | Направление вращения | Выбирается установкой привода<br>L (лево) / R (право) |
| | Угол поворота | 95° |
| | Ручное управление | Есть |
| | Передающее звено | 12 x 12 мм (Возможно 10 мм с адаптером) |
| | Индикация положения | Механический указатель |
| | Время поворота: | <20 с |
| | Уровень шума | Не более 55 дБ |
| **Безопасность** | Класс защиты | III (для низких напряжений) |
| | Степень защиты корпуса | IP54 |
| | Температура окружающей среды нормальная работа | -30 … +50 °C |
| | Температура хранения | -40 … +80 °C |
| | Техническое обслуживание | Не требуется |
| **Габариты и масса** | Габаритные размеры | Указаны на следующей странице |
| | Масса | 1600 г |



## Схема подключения

**Примечание**

- Подключение через изолирующий трансформатор.
- Возможно параллельное подключение других электроприводов с учетом мощностей

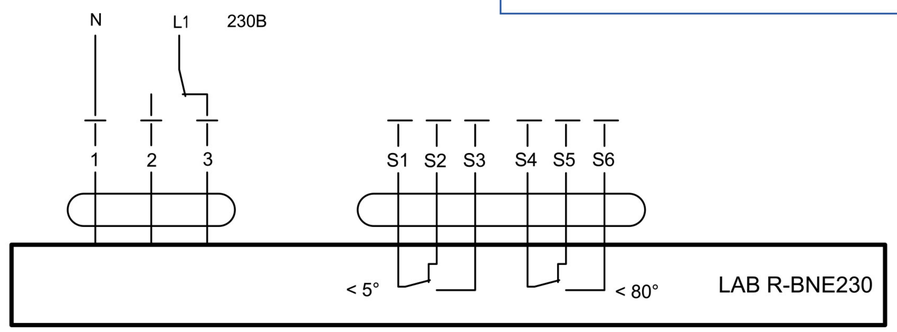

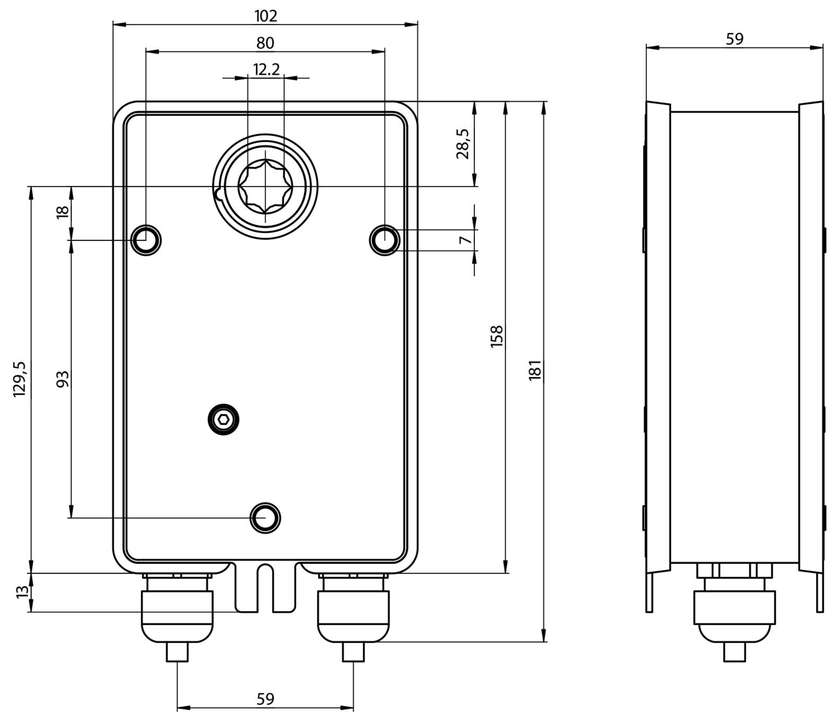
## Габаритные размеры