LAB R-LF230, LAB R-LF230-S2

Электропривод с возвратной пружиной для управления воздушными заслонками

- **Крутящий момент** 5 Нм
- **Номинальное напряжение** 230 В~ 50/60Hz
- **Два встроенных микропереключателя** (для LAB R-LF230-S2)
- **Передающее звено** 12x12 мм, ∅ до 16 мм

Технические характеристики

Электрические параметры	Напряжение питания	230 В ~ 50/60 Гц
	Диапазон номинального напряжения	198…264 В ~
	Расчетная мощность	6 ВА
	Потребляемая мощность: во время вращения в состоянии покоя	 4,2 Вт 0,81 Вт
	Соединение: питание вспомогательные переключатели	 1 м, 2 x 0,75 мм² 1 м, 6 x 0,75 мм² (LAB-LF24-S2)
	Вспомогательные переключатели для LAB-LF24-S2: точки переключения точность сигнализации	2 однополюсных с двойным переключением 1 мА…3 А, 5 В=, 250 В ~ <5° … > 80° ± 2°
Функциональные данные	Крутящий момент: двигатель пружина	 5 Нм 5 Нм
	Направление вращения	Выбирается установкой привода L (лево) / R (право)
	Угол поворота	Макс. 95°, (ограничение 37…100% с помощью встроенного механического упора)
	Ручное управление	С фиксацией положени
	Передающее звено	12 x 12 мм, ø до 16 мм
	Время поворота: двигатель пружина	 <70 с <20 с при –20° … +50 °C / <60 с при -30 °C
	Уровень шума	Не более 55 дБ
Безопасность	Класс защиты	II
	Степень защиты корпуса	IP54
	Температура окружающей среды нормальная работа	–30 … +50 °C
	Температура хранения	–40 … +80 °C
	Техническое обслуживание	Не требуется
Габариты и масса	Габаритные размеры	Указаны на следующей странице
	Масса	1600 г

Схема подключения

Примечание

- Подключение через изолирующий трансформатор.
- Возможно параллельное подключение других электроприводов с учетом мощностей

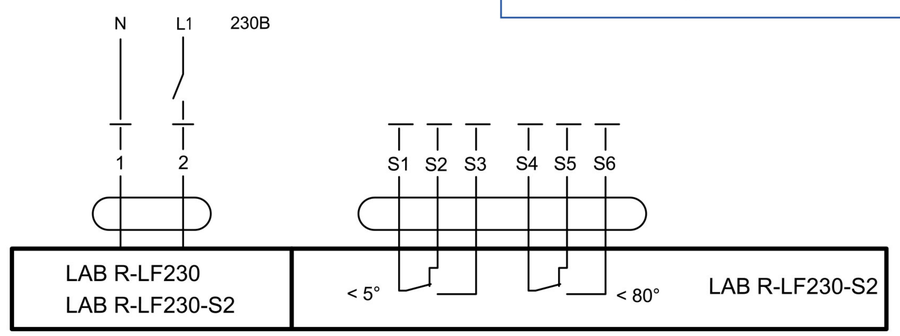
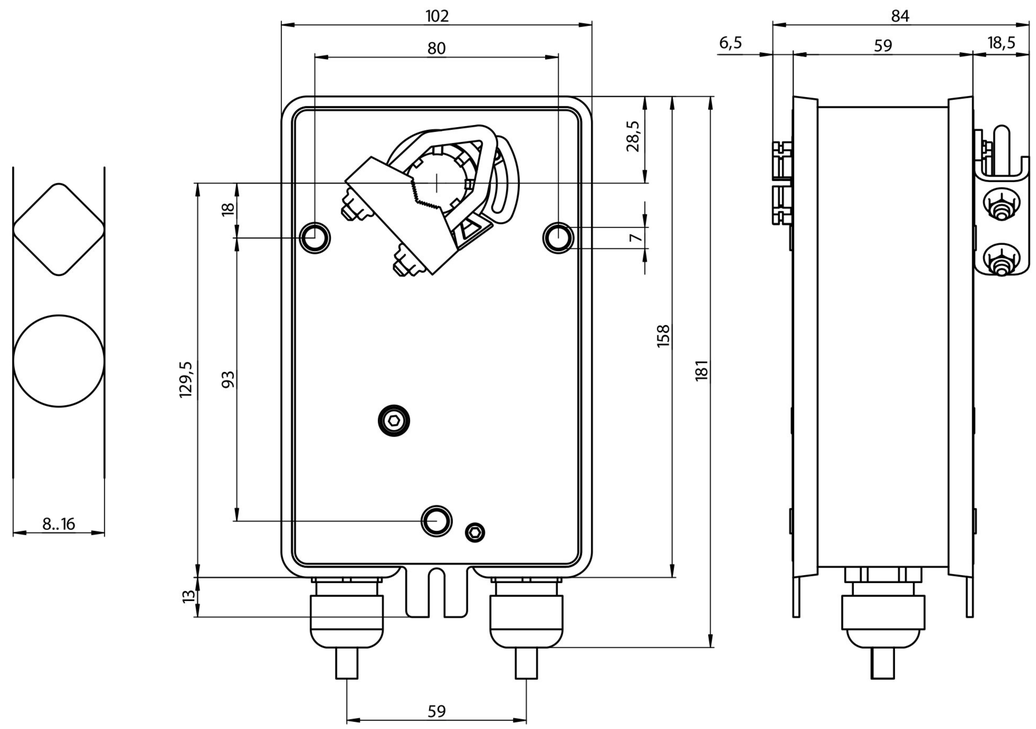
Габаритные размеры