# Руководство по эксплуатации приточного клапана инфильтрации воздуха КИВ Квадро

## 1. Назначение

Приточный клапан КИВ Квадро предназначен для применения в городских квартирах, загородных и многоквартирных домах и небольших офисных зданиях. Клапан КИВ Квадро обеспечивает поступление свежего воздуха в жилые или другие помещения с постоянным нахождением людей. При этом он обеспечивает защиту помещения от насекомых, шума, пыли и регулировку количества поступающего воздуха. Применение клапана КИВ Квадро наиболее актуально в квартирах, где установлены герметичные окна.

## 2. Состав и конструкция

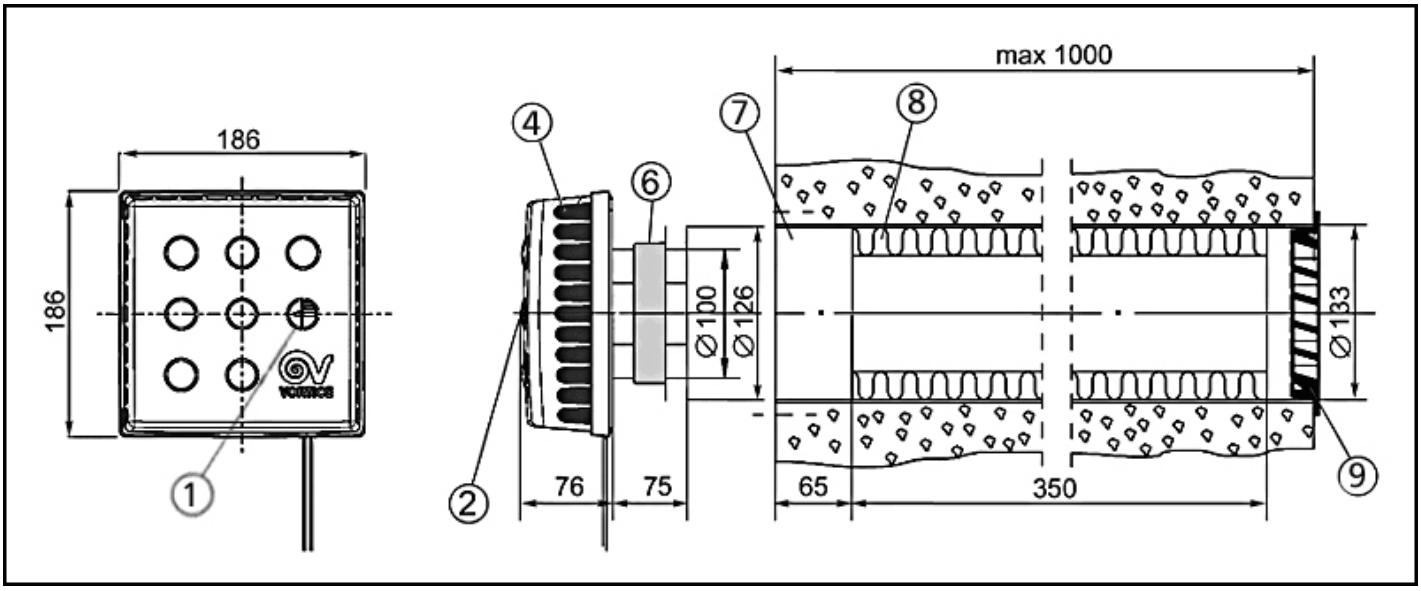


*Схема клапана КИВ Квадро. Все размеры приведены в мм.*

1 – регулировочная ручка
2 – крышка оголовка
3 – теплоизоляция оголовка
4 – фильтр EU 3
5 – уплотнитель
6 – уплотнительное кольцо
7 – пластиковый канал
8 – теплошумоизоляция
9 – решетка алюминиевая с сеткой

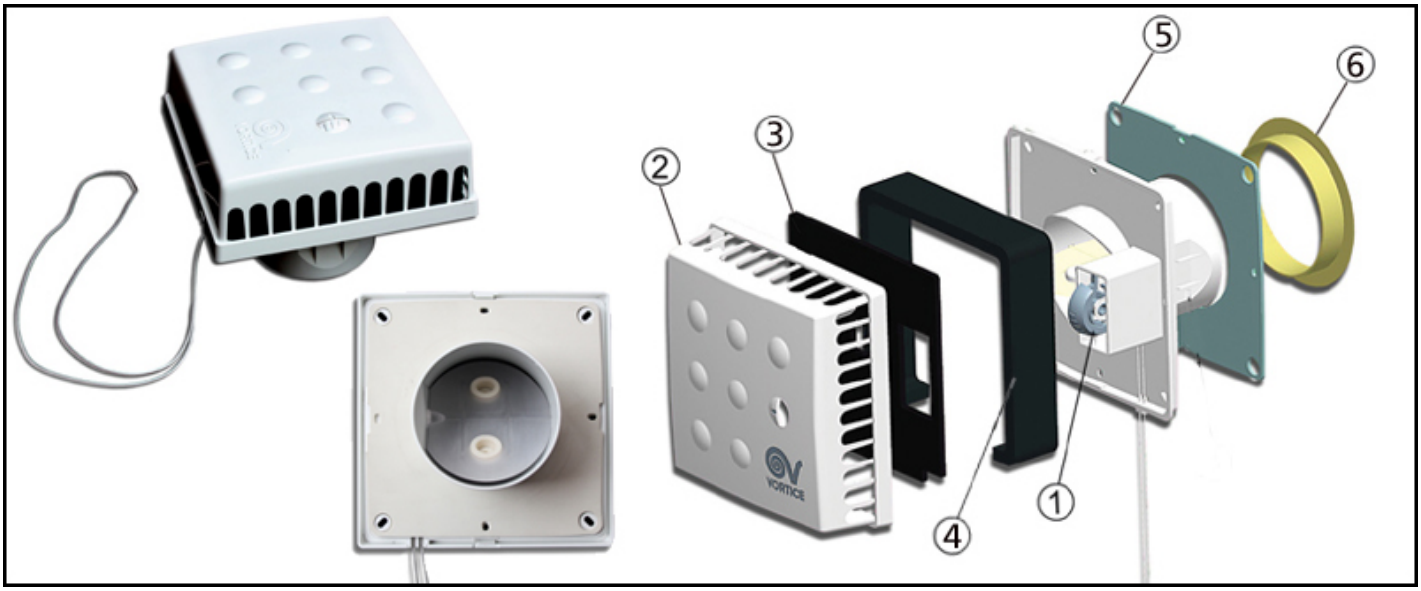


*Оголовок клапана КИВ Квадро.*

## 3. Принцип работы

Существующая вытяжка (вентканалы, расположенные на кухне и в санузлах), удаляя отработанный воздух, создает разряжение в помещениях квартиры, и за счет этого разряжения в помещение через клапаны КИВ Квадро поступает свежий наружный воздух.

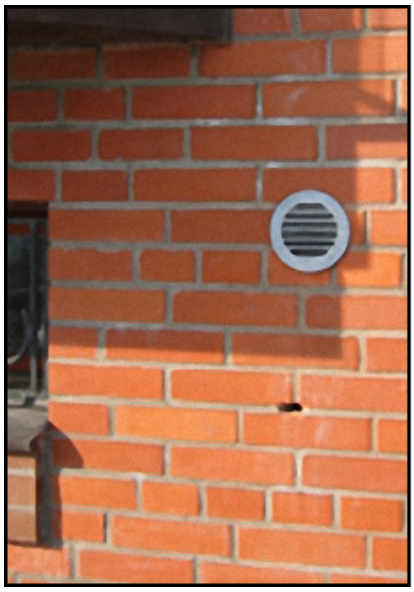

*Установленный клапан – решетка на фасаде здания и оголовок клапана внутри помещения.*

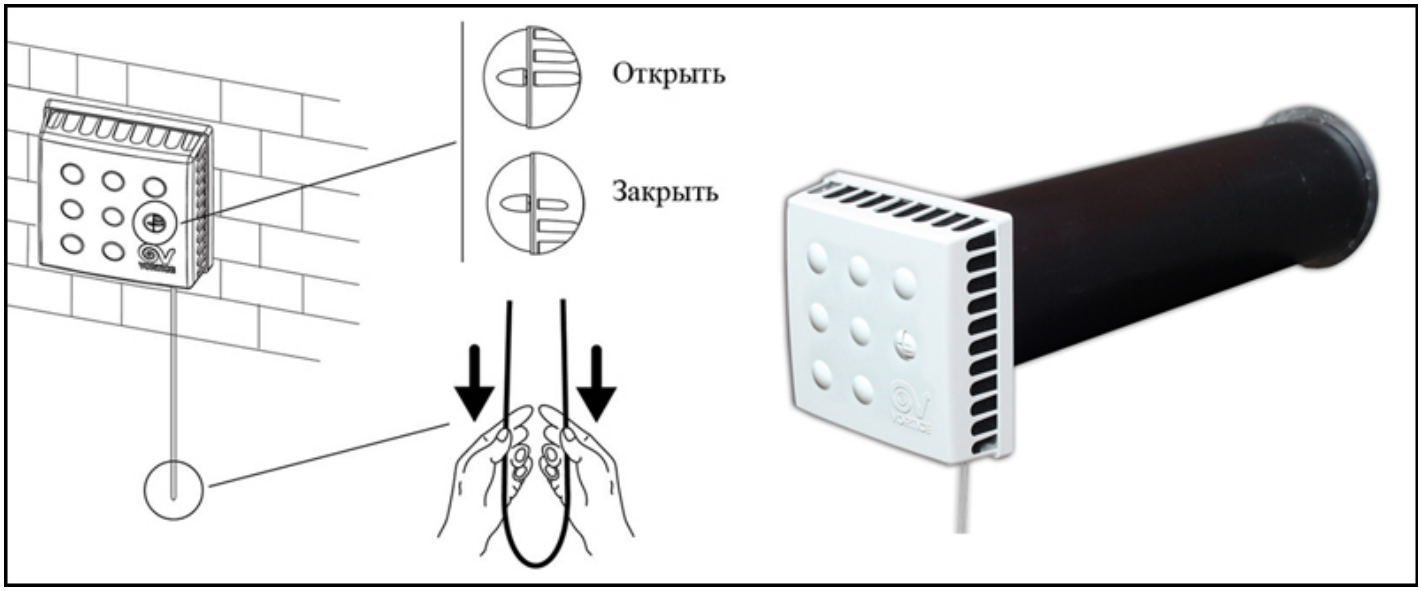


*Общий вид и эксплуатация клапана КИВ Квадро.*

**Регулирование количества воздуха**

Регулировать поток проходящего через клапан воздуха можно при помощи регулирующей ручки на оголовке клапана или специального шнура, если клапан расположен высоко. На оголовке клапана расположена шкала, указывающая степень открытия клапана. Клапан имеет плавную регулировку вплоть до полного закрытия. Полное закрытие не гарантирует абсолютной герметичности изделия.

ВНИМАНИЕ! Регулировка при помощи шнурка должна производиться **плавно**, без применения чрезмерной силы. Несоблюдение данного требования может привести к выдергиванию шнура из регулирующего механизма, что не является гарантийным случаем и легко исправляется на месте.

**В случае если шнур выпал из крепления необходимо сделать следующее:**

1. Снять крышку оголовка. Для этого возьмитесь за крышку (удобнее всего будет подцепить её пальцами за прорези в верхней части) и немного (на 1-2 мм) сдвиньте её в сторону потолка (чтобы высвободить зажимы), а затем, не отпуская, плавно потяните её верхней частью на себя. Крышка должна отойти без усилий. Чтобы вернуть крышку на место, поставьте её на посадочное место до характерного щелчка.

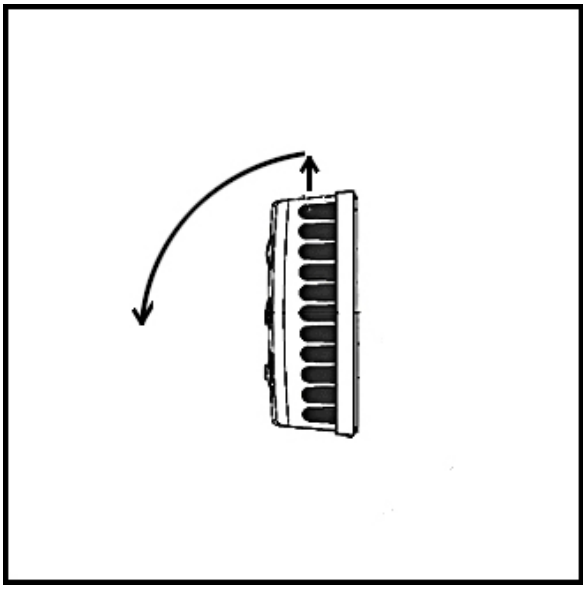

2. Извлечь из посадочных мест регулировочный механизм.

Механизм представляет собой ось, зафиксированную в двух отверстиях-проушинах, и высвобождается двумя последовательными нажатиями отверткой с обеих сторон. В случае необходимости механизм можно высвободить без отвертки, с соблюдением достаточной предосторожности.

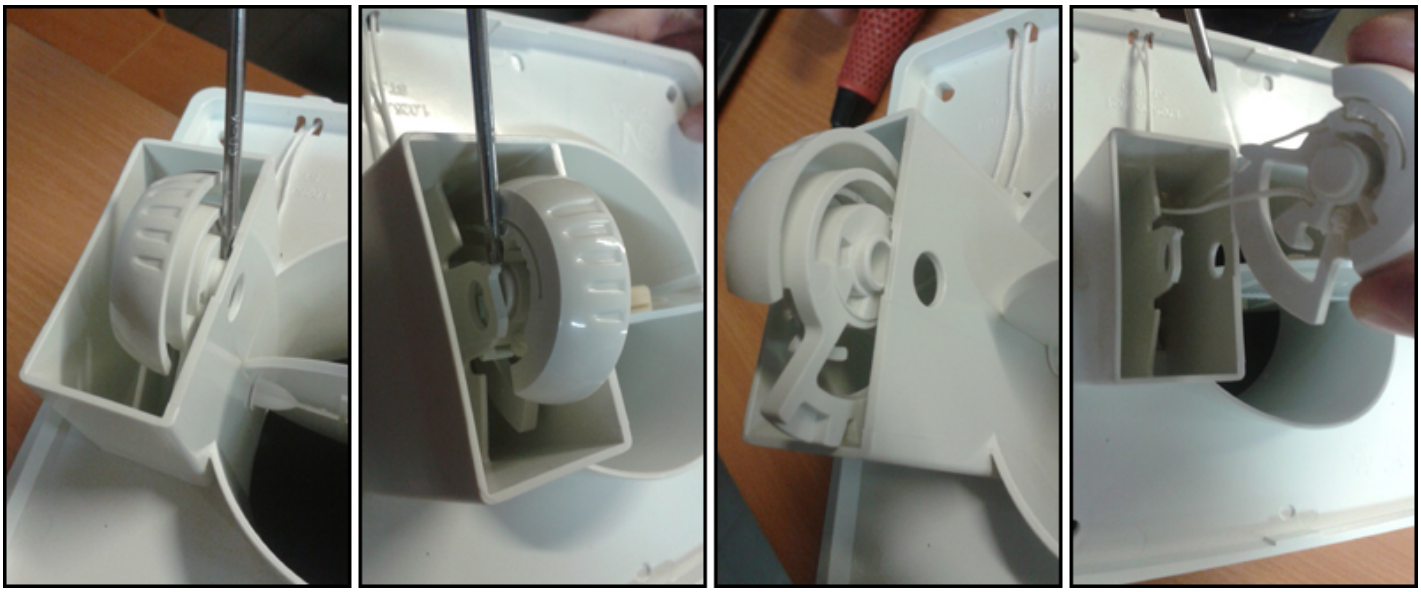

*Последовательное извлечение регулирующего механизма из посадочного места.*

3. Вставить на место шнур в регулировочный механизм, как показано на фотографиях.

Шнур крепится двумя узелками, которые могут при приложении чрезмерных усилий развязаться и\или проскочить через отверстия регулировочного механизма. В таких случаях следует немного увеличить размер узла и убедиться в его надежности.

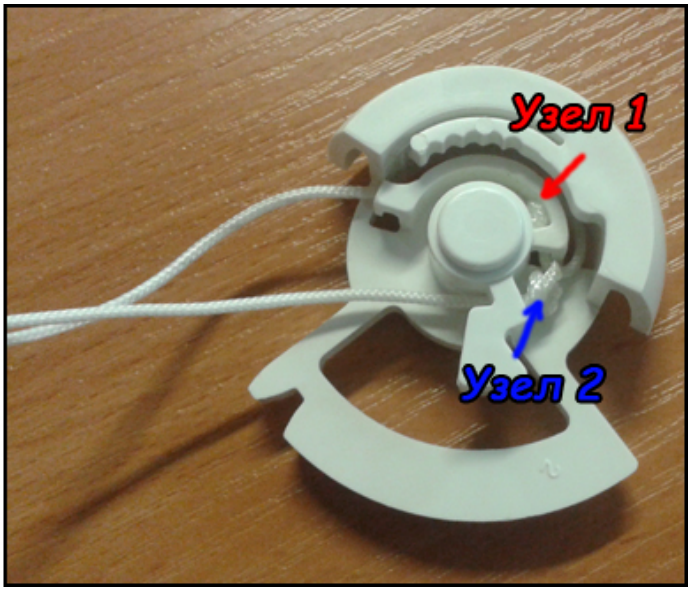


*Извлеченный регулировочный механизм.*

4. В обратной последовательности собрать оголовок.

Утопите регулировочный механизм на посадочное место, пока концы “оси” со щелчком не встанут в проушины. Для корректной работы клапана необходимо чтобы положения ”открыто/закрыто” у заслонки и регулировочного механизма совпадали. Заслонка в момент сборки должна быть полностью закрыта, механизм должен быть возвращен на место находясь в положении ”закрыто”.

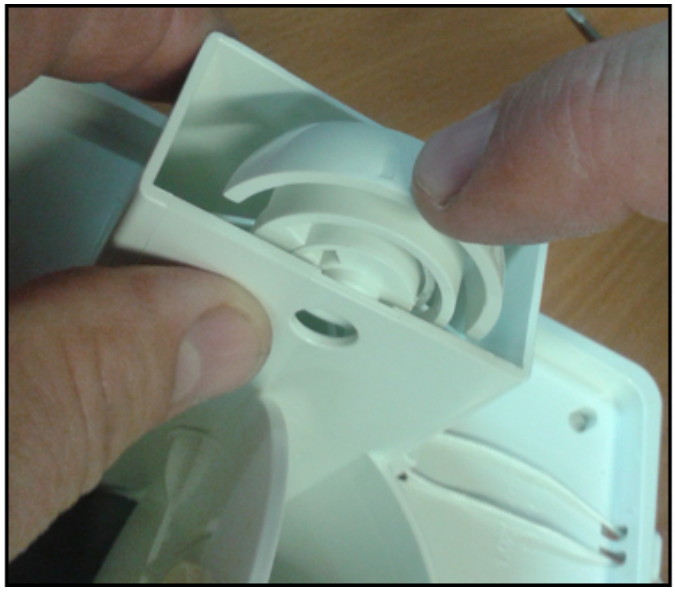

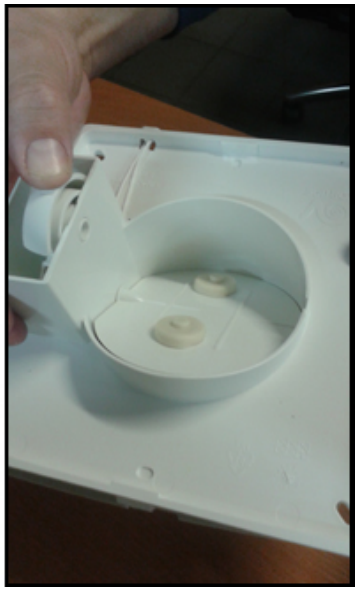

*Установка регулировочного механизма на место (в центре), проверка совпадений положений механизма и заслонки – открыто (слева) и закрыто (справа).*

**Минимальное проветривание при помощи клапана КИВ Квадро**

Необходимость в минимальном проветривании может возникнуть при длительном отсутствии людей в помещениях, чтобы исключить «застойный дух». В лопасти заслонки имеются 2 заглушки, которые можно удалить (см. правое фото выше). В этом случае при закрытии заслонки будет обеспечено минимальное проветривание.

ВНИМАНИЕ! Так как клапан подает воздух только за счет разряжения, создаваемого вытяжкой, для эффективной работы клапана вытяжка должна быть активной.

Активная вытяжка это любая стабильно работающая вытяжная система – механическая (с помощью вентиляторов) или естественная (вентканалы, расположенные на кухне и в санузлах).

Естественная вытяжка есть в каждой квартире, но ее работа очень зависит от 2-х факторов: во-первых, перепада температур, и, во-вторых, перепада давлений. В квартирах, находящихся на последнем этаже, естественная вытяжка самая плохая т.к. перепад давлений недостаточный. Также, качество естественной вытяжки резко снижается летом, т.к. нет необходимого перепада температур между помещением и улицей.

Для гарантированной работы вентиляции в квартире в любой сезон, независимо от этажа, рекомендуется устанавливать вытяжные вентиляторы на кухнях и в санузлах. Обращаем ваше внимание, что для поддержания нормального санитарного состояния воздуха в квартире вытяжка должна работать постоянно. Поэтому, призванная работать лишь во время приготовления пищи местная вытяжка над плитой, вопреки всеобщему заблуждению, не обеспечит вам полноценную вентиляцию.

Если Вы решили установить вытяжные вентиляторы, техническую консультацию по их подбору и монтажу вы можете получить у специалистов ЗАО «Инженерное оборудование и системы» по телефону: (812) 320-13-40. Адрес нашего сайта - www.eneq.ru.

## 4. Технические характеристики

**Количество воздуха**

В соответствии с аэродинамическими характеристиками производительность клапана зависит от создаваемого вытяжкой разряжения.

- при разряжении 20 Па (создает механическая вытяжка) 60 м$^3$/ч.
- при разряжении 10 Па (создает естественная вытяжка) 41,1 м$^3$/ч.

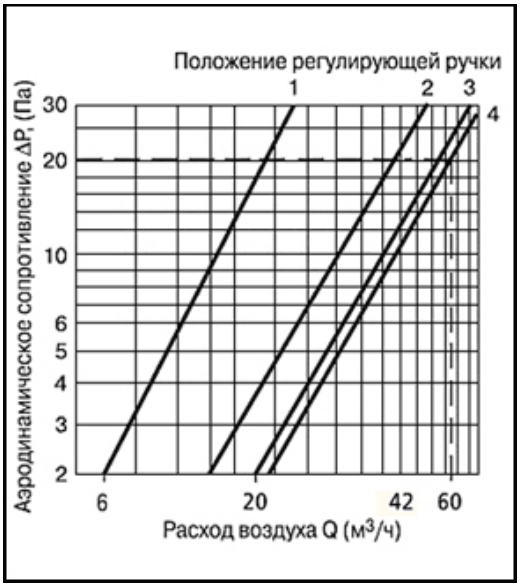


*Аэродинамические характеристики КИВ Квадро*

## 5. Обслуживание

Приточный клапан КИВ Квадро, как и любое другое инженерное оборудование, требует выполнения определенных работ для обеспечения его работоспособности.
Обслуживание клапана КИВ Квадро сводится к:

- Очистке фильтра в оголовке. Периодически промывается водой (примерно раз в 3 месяца);
- Очистке патрубка в стене при помощи пылесоса (примерно раз в 6 месяцев);
- Очистке наружной решетки от тополиного пуха и других крупных загрязнений (один раз в год);

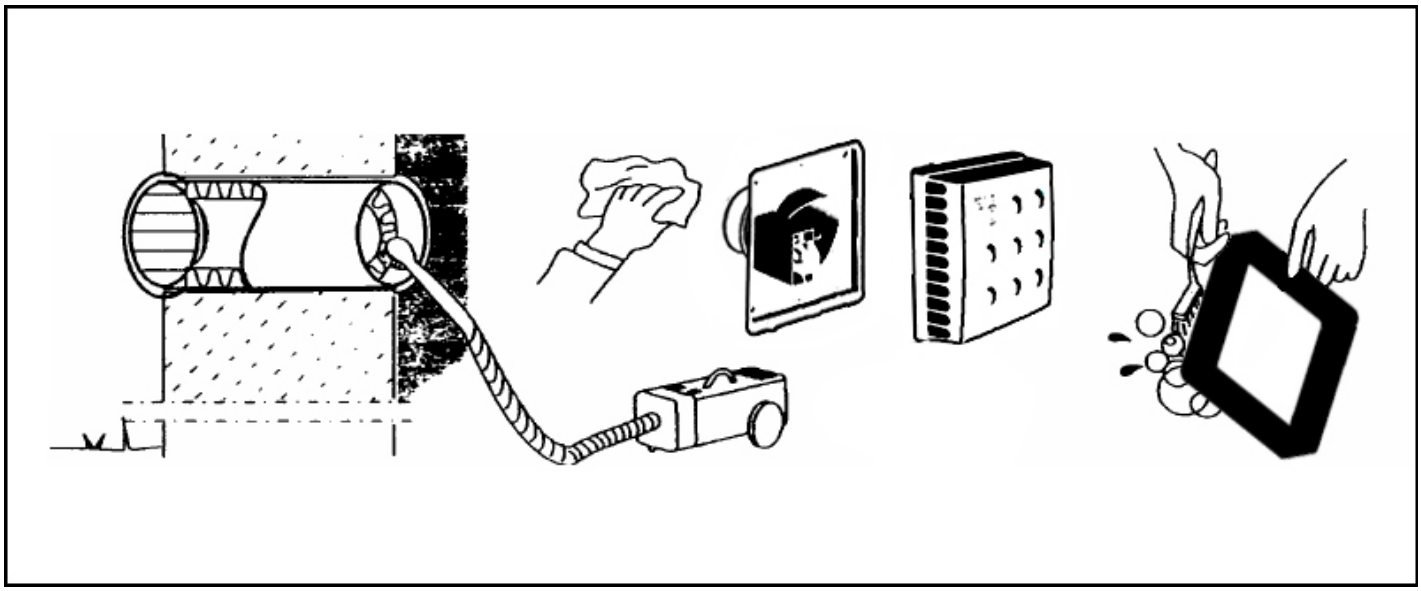
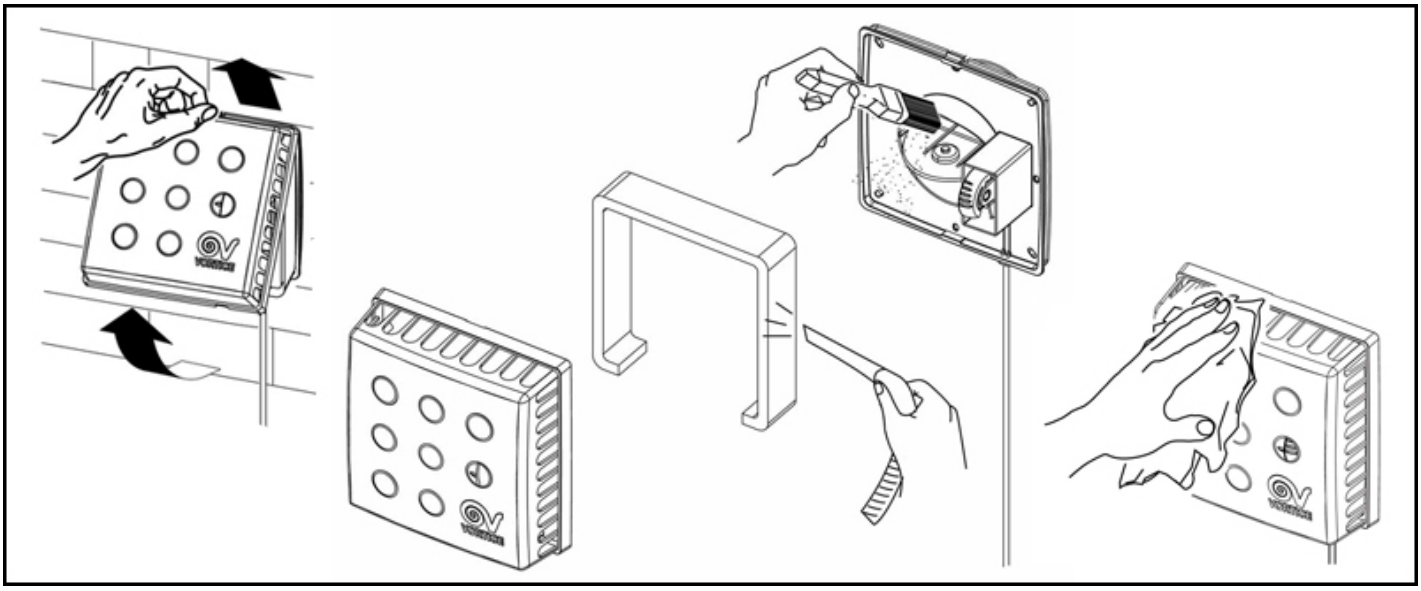
ВНИМАНИЕ! Собирая оголовок, обратите внимание на взаимное расположение креплений внутренней части и крышки оголовка - они должны совпадать.